Positioneringscylindrar pneumatiska

Artikelbeskrivning/produktbilder

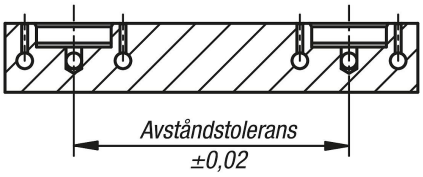

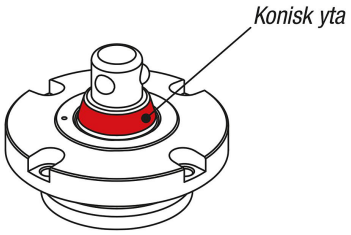

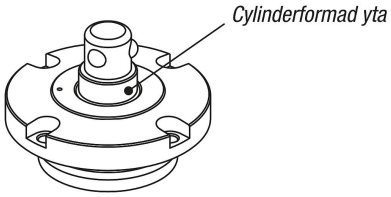

Beskrivning

Material:
Hus och spänncylinder i seghärdat stål.
Kulor i rostfritt stål 1.0503.

Utförande:
Hus härdat och brunerat.
Funktionsytor slipade.

Anmärkning:
Positionerings- och spännsystemet är särskilt lämpligt för montering i fixturer (plattor, tärningar, spänntorn osv.) i alla monteringslägen. Genom den modulära uppbyggnaden kan positioneringscylindrarnas antal och avstånd anpassas optimalt till uppgiften. Eftersom positioneringscylindrarna har så små diametrar kan även avståndet mellan cylindrarna minskas.

När positioneringscylindern aktiveras med anslutningen ”öppna” lossas de 3 spännkulorna mekaniskt. De 3 spännkulorna dras in och fixturen kan snabbt bytas. För att spänna släpps luften ut från anslutningen ”öppna”, och anslutningen ”spänn” får då luft till positioneringscylindern. De 3 spännkulorna körs ut igen och den nya fixturen spänns fast.
För att behålla den optimala spännkraften förblir positioneringscylindern ansluten till luften.

© HEINRICH KIPP WERK GmbH & Co. KG

Positioneringscylindrar pneumatiska

Ritningar

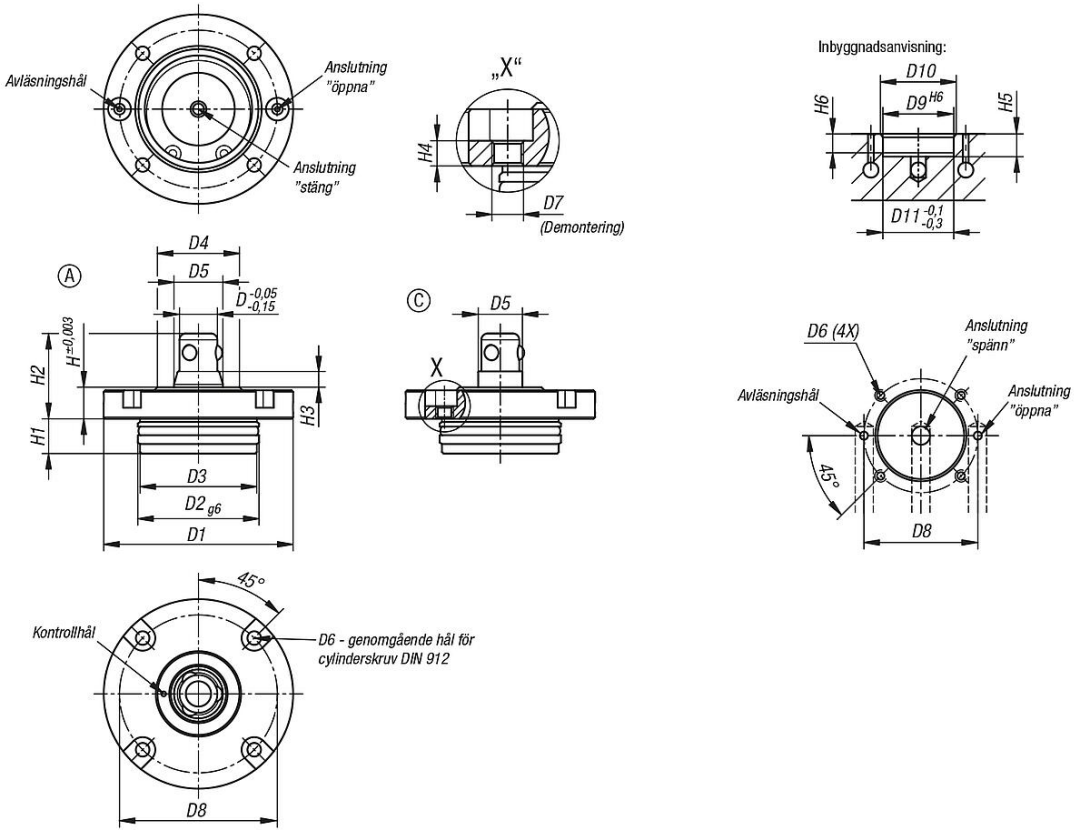

Artikelöversikt

Positioneringscylindrar pneumatiska

Beställningsnr.	Utförande 2	Form	D	D1	D2	D3	D4	D5	D6	D7	D8	D9	D10	D11	H	H1	H2	H3	H4	H5	H6	Hållkraft F1 N
K1486.11670	konisk	A	16	70	48	47,5	38	24,5	M5	M6	60	48	50	48	12	15	35	8	5	16	12	4000
K1486.31670	cylindrisk	C	16	70	48	47,5	38	20	M5	M6	60	48	50	48	12	15	35	8	5	16	12	4000
K1486.12085	konisk	A	20	85	58	57,5	48	31,5	M6	M8	72	58	60	58	15	19	44	10	6	20	16	6300
K1486.32085	cylindrisk	C	20	85	58	57,5	48	26	M6	M8	72	58	60	58	15	19	44	10	6	20	16	6300

© HEINRICH KIPP WERK GmbH & Co. KG