Tekniska anvisningar

Fig. 1

Spännare i övre dödpunktsläget.
Det självlåsande spännelementet förhindrar att spännarmen öppnas av sig själv medan arbetsstycket bearbetas.

Fig. 2

Spännaren i mellanläget.
När man stänger spännaren närmar sig spännarens hållarm mycket snabbt knäledens dödpunkt (handtagets svängvinkel << hållarmens svängvinkel).

Fig. 3

Spännaren öppen.
Spännarmens stora öppningsvinkel ger en smidig belastning och lossning.

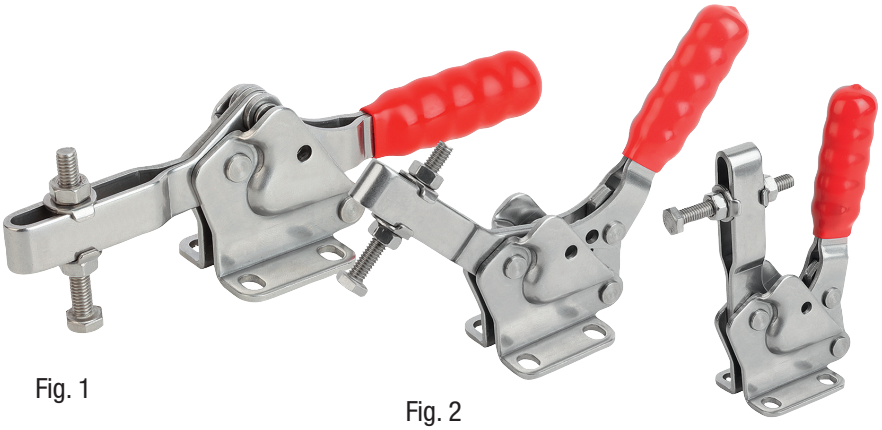

Fig. 1

Fig. 2

Fig. 3

De ledade spännarna når sin maximala spännkraft när de tre vridpunkterna bildar en rak linje (dödpunktsläge). Spännaren spärras genom att en led överskrider dödpunktsläget. Måttet för överskridandet har fastställs noggrant, för att bibehålla maximal spänning utan att spännaren öppnas vid vibrationer eller växlande belastning. Knäledssystemets kraftförstärkande effekt i de rätlinjigt verkande spännarna utnyttjas för uppgifter som exempelvis lätt hålstansning, borrning, formning, limning, fogning, nitning, svetsning och förslutning.

Hållkraft
Hållkraften är den kraft som den stängda spännarmen sätter emot bearbetningskraften som arbetsstycket utsätts för, och håller utan bestående deformation.
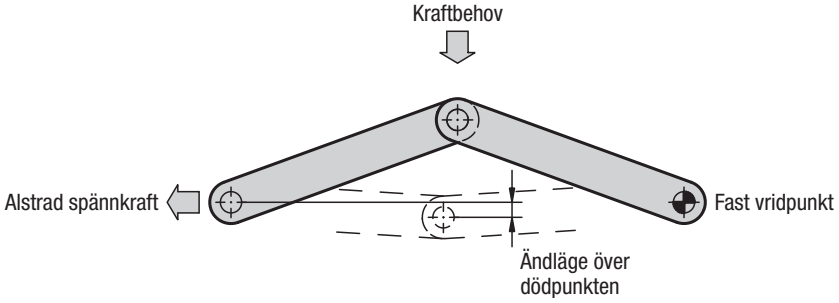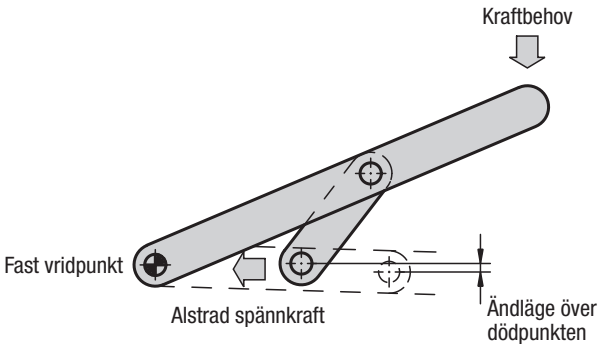
Spännkraft
Spännkraften är den kraft spännarmen utövar på arbetsstycket när spännaren stängs.
För handkrafterna som anges i katalogen kan motsvarande spännkrafter uppnås.